Sonda OD delgada y ligera para laboratorios

HI 76408

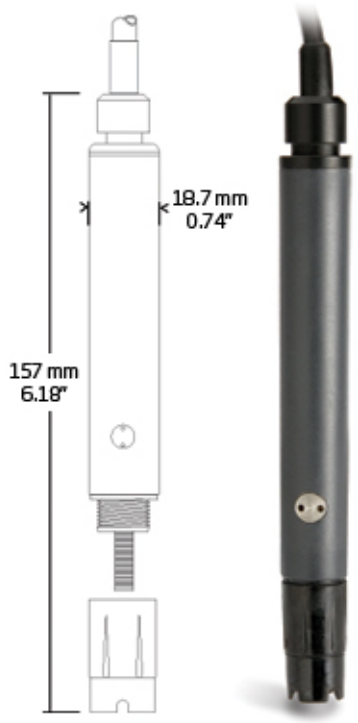

Descripción

Perfecta para aplicaciones de laboratorio y campo, las sondas DO HANNA de la serie HI 76407 F son extremadamente duras con una cubierta protectora de rosca. La calibración es rápida y sencilla y las mediciones son compensadas en temperatura. la membrana sensible e puede cambiar en pocos segundos.

Componentes de la Sonda

- Cable recubierto a prueba de agua
- Mango protector
- Sonda PEI para mejor protección en campo
- Sensor de temperatura termistor alineado y preciso protegido por una cubierta de acero inoxidable
- Membrana permeable
- Cátodo en platino encapsulado en vidrio
- Cable en plata para el ánodo
- Cubierta protectora para aplicaciones de campo

Especificaciones

Sonda	HI 76408

Largo de cable	1 m (3.3’)
Medidor	HI 4421;HI 2400

Accesorios

No Especifica

Cómo pedir

No Especifica

Ventajas

- **Cable recubierto a prueba de agua**
- **Mango protector**
- **Sonda PEI para mejor protección en campo**
- **Sensor de temperatura termistor alineado y preciso protegido por una cubierta de acero inoxidable**
- **Membrana permeable**
- **Cátodo en platino encapsulado en vidrio**
- **Cable en plata para el ánodo**
- **Mango protector para aplicaciones de campo**

Video

No Especifica